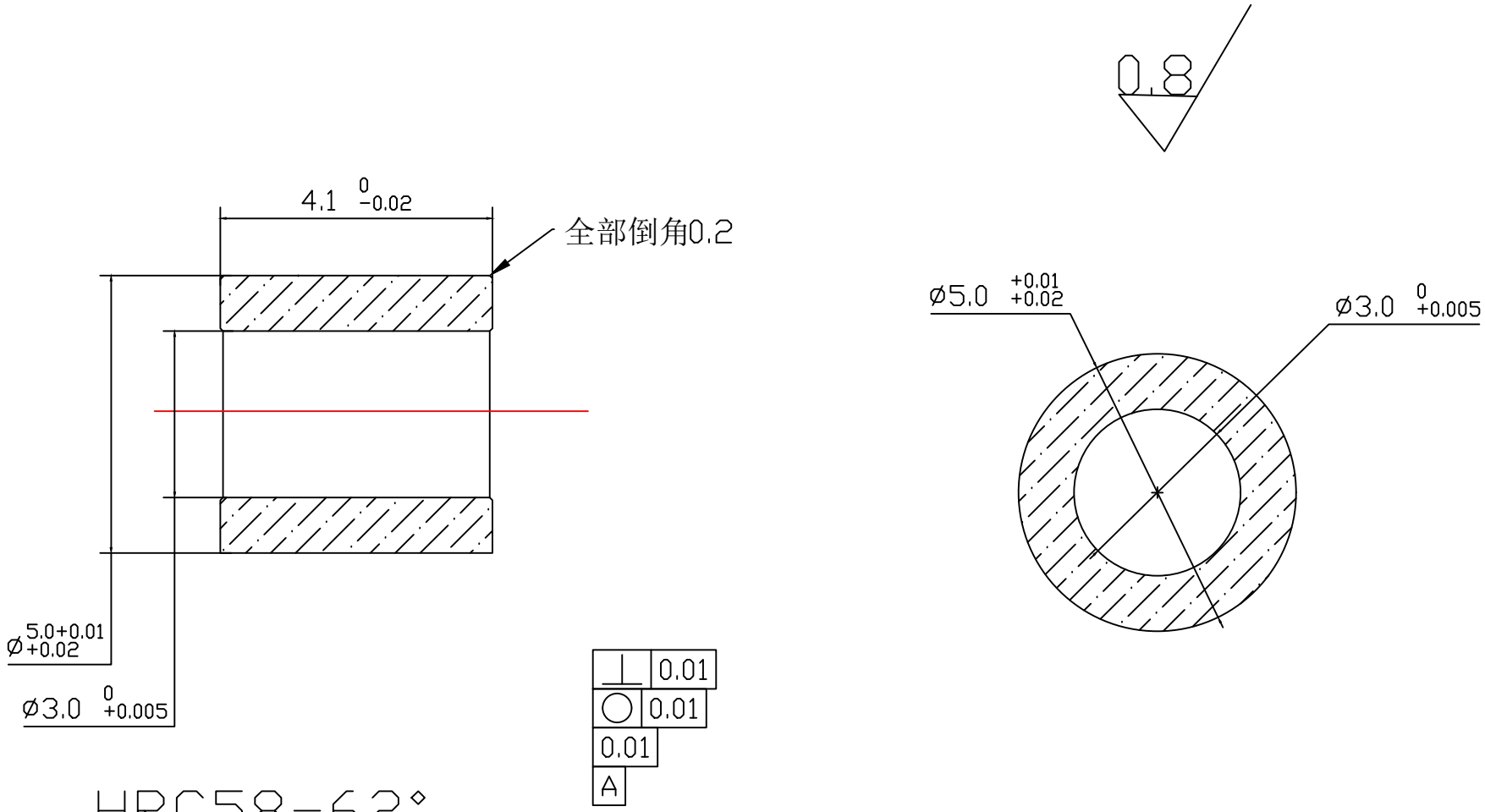

设计		比例	10:1	ASIMEN TECHNOLOGY Co.,LTD		
校核		工艺		162403HS011		
硬度	°	零件代号	162403011			
材质	SUS420j	数量	1	共13 张 第1张	版本	替代